OFSW TYPE (外徑50,導程10)

◀ 一般標準型

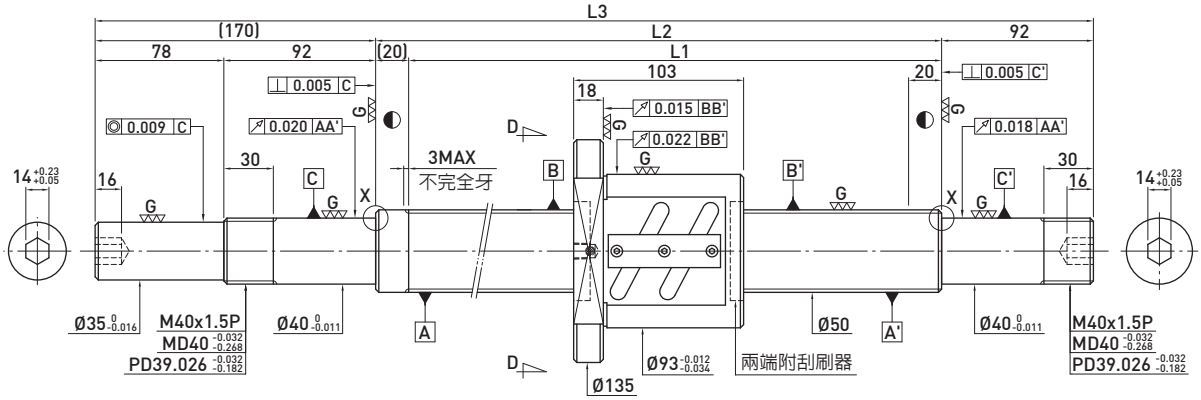

滾珠螺桿資料表	
旋向	右旋
導程(mm)	10
導程角	3.54°
節圓直徑P.C.D(mm)	51.4
珠徑(mm)	Ø6.35
珠卷數	2.5x1
動負荷C(Kgf)	3263
靜負荷 Co(Kgf)	8835
軸向間隙(mm)	0
預壓扭矩(Kgf-cm)	4.84~11.28
間隔鋼珠	-

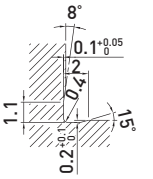

F0.4x0.2DIN509
X 詳圖

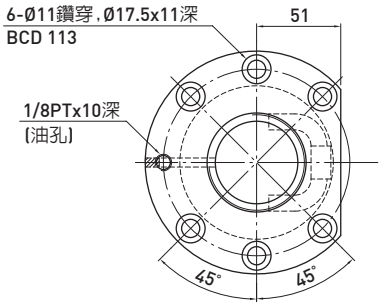

D-D 視圖

單位：mm

行程	HIWIN 型號	L1	L2	L3	精度等級
450	R50-10B1-OFSW-580-862-0.018	580	600	862	5
650	R50-10B1-OFSW-780-1062-0.018	780	800	1062	5
850	R50-10B1-OFSW-980-1262-0.018	980	1000	1262	5
1050	R50-10B1-OFSW-1180-1462-0.018	1180	1200	1462	5
1350	R50-10B1-OFSW-1480-1762-0.018	1480	1500	1762	5
1850	R50-10B1-OFSW-1980-2262-0.018	1980	2000	2262	5
2450	R50-10B1-OFSW-2580-2862-0.018	2580	2600	2862	5